No. позиция position	профил profile	дълж. length mm	бр. pcs	маса – kg weight – kg за 1 бр. single	общо total	стомана steel	забележка note
a	UPN 100	1000	2	10.60	21.20	S235JRG2	
b	⌖ 10.520	520	1	21.23	21.23	S235JRG2	with holes/с отвори
	електроди/electrodes E42 5B 42 H5				0.85		
	Всичко /Total				43.28		

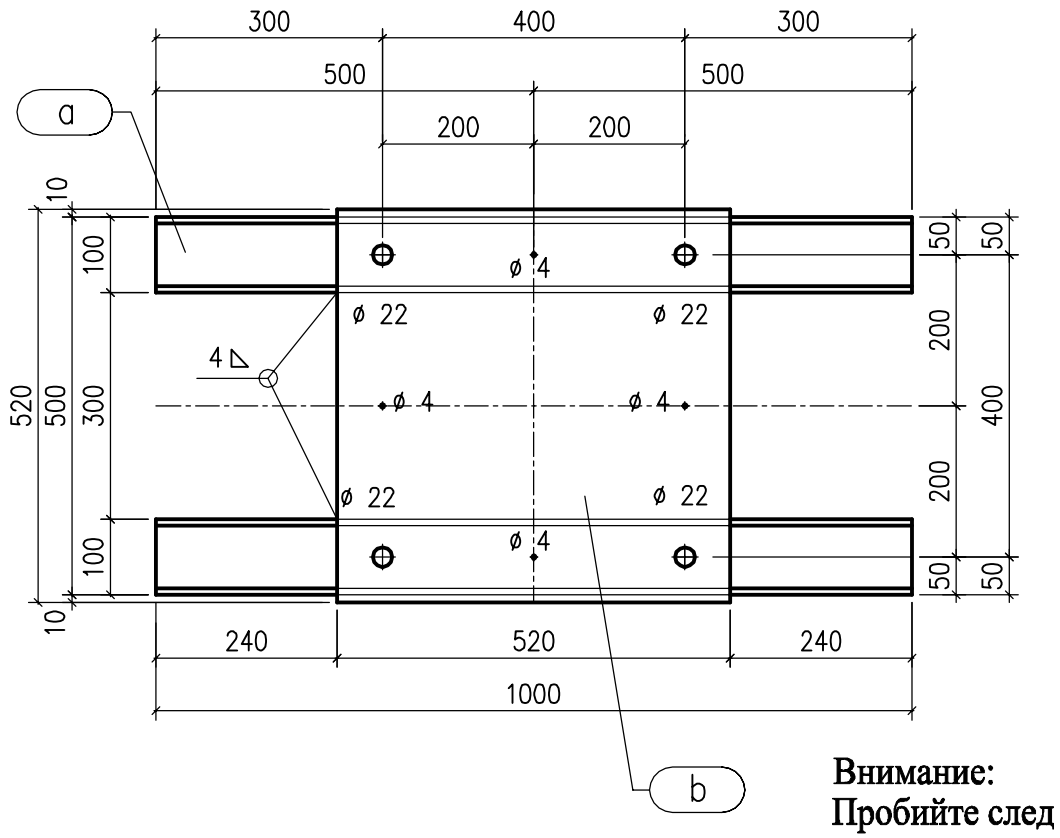

Внимание:
Пробийте след заварка!
Attention:
Bore after welding!

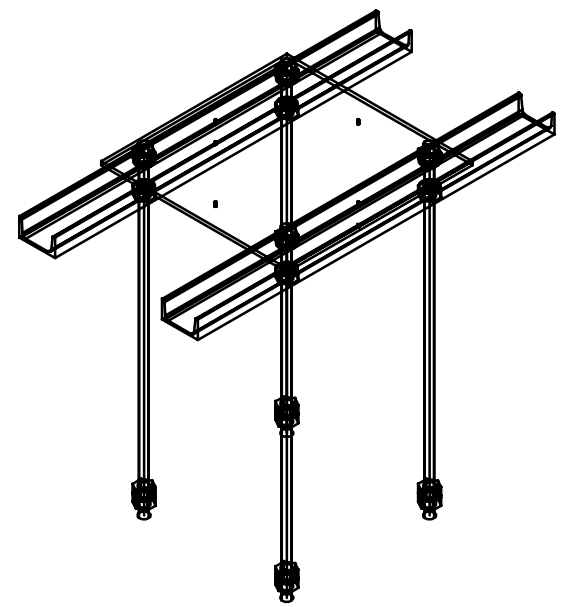

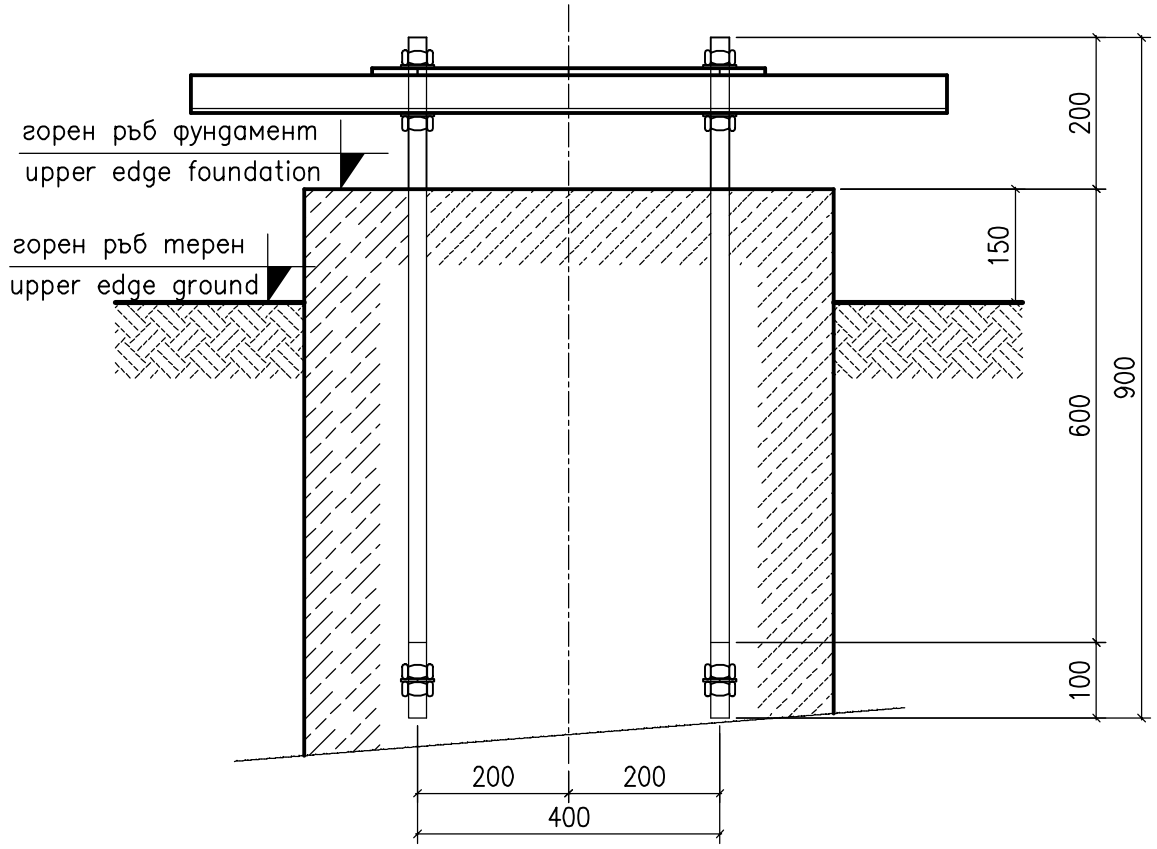

СЪГЛАСУВАЛИ		
Част	Име	Подпис
Технологична (Първична комутация)	инж. Пандъков	
Технологична (Вторична комутация)	инж. Гълъбова	
Геодезия	инж. Божинов	
ПБЗ	инж. Тодорова	
Пожарна безопасност	инж. Тодорова	
Възложител		

EL–TEST

Договор No.: Contract No.: 4028/2012

Клиент: "ЕВН България Електроразпределение" ЕАД
Customer: EVN Bulgaria

Checked: –

Ръководител проект: –
Project Manager: –

Раздел: Section: A3

Том: Part: 1

Обект: Подстанция 110/20kV "Лаута", гр.Пловдив
Object: Substation 110/20kV "Lauta", Plovdiv

Подобект: Ново изводно поле в ОРУ 110kV
Subobject: New outgoing feeder 110kV

Date	06.2019
Drawn	Koteva
Designer	Koteva
Approved	Todorova
Формат: Format:	A3
Фаза: Phase:	работен проект detailed design
Мащаб: Scale:	1:10

Шаблон за монтаж на анкерни болтове за фундаменти F3 и F7

Template for installation of anchor bolts for foundations F3 and F7

No. 023.03

Част: Part: Строително – конструктивна Civil work

Име на файла: Filename: 463 03W 023 03 3 – F

Sheet 3 / 7

Ред. Rev.	Забележка Remarks	Дата Date	Име Name
–	–	–	–

DT: 20190613\1348–2 | \\server_21–46 Projects\46project\463\03\REVISION F\463 03W 023 03 3 – F.dwg